Spust kondensatu

	PNAM10	PNAM10 NC
mocowanie	Ø14mm	Ø14mm
opis	usuwanie nadmiaru kondensa	
pozycja pracy	pionowa	
ciśnienie pracy	1,5 - 16 bar	
zastosowanie w dopływie powietrza	NO	NC
temperatura	max. 50°C	
gwint przyłączeniowy	G 1/8	
pobór mocy	100 VA; 24 V	
mocowanie	do zbiornika kondensatu	
przyłącze	G 1/8	
waga	0,050 kg	

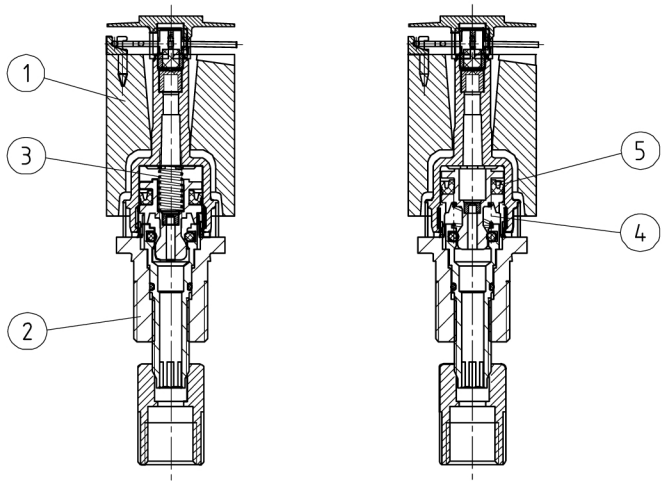

AM 10 AM 10 NC

Części zamienne:

	Nazwa cześci	materiał	nr zamówieniowy
1	pływak		---
2	obudowa		
3	sprężyna		
4	sprężyna		
5	uszczelka		

seria 3/5

sposób zamawiania

PNAM 10 x

model

1 gwint przyłączen.

2 akcesoria

Przykład: **PNAM 10**

1		
2		
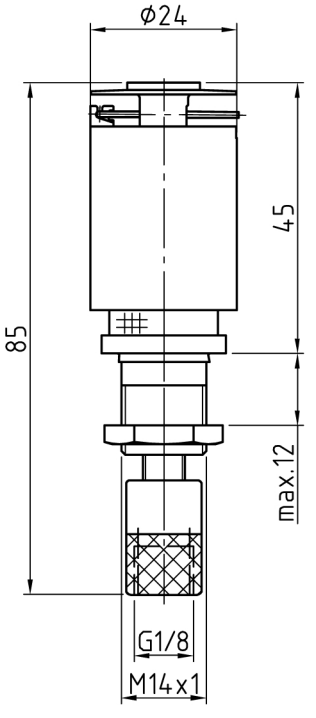
Wymiary (mm)