	PNDK.33 AM 10
gwint przyłączeniowy	G 1/2
opis	usuwanie nadmiaru kondensatu, spust automatyczny
pozycja pracy	pionowa
ciśnienie pracy	1,5 - 16 bar
objętość zbiornika	50 cm³
temperatura	max. 50°C
rodzaj	automatyczny spust kondensatu
waga	0,236 kg

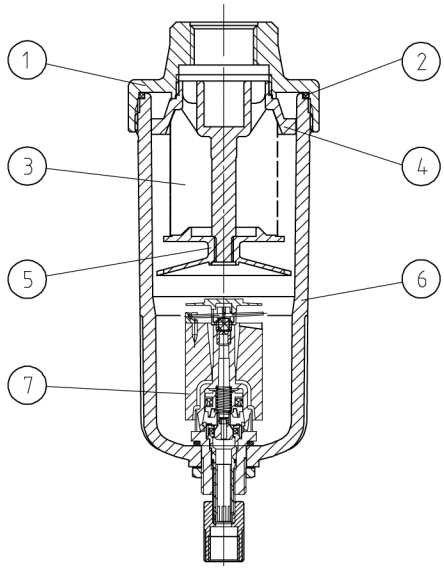

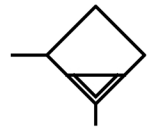

seria 3

sposób zamawiania

PNDK 33 AM10

model

1 gwint przyłączen.

2 akcesoria

Przykład: **PNDK.33 AM10**

Części zamienne:

	Nazwa cześci	materiał	nr zamówieniowy
1	korpus	Al	---
2	uszczelka	NBR	
3	cylinder	INOX	
4	podkładka obrotowa	POM	
5	okap	PA	
6	zbiornik	polikarbonat	
7	automatyczny spust kondensatu		

	gwint przyłączeniowy	
1	33	G 1/2
2		
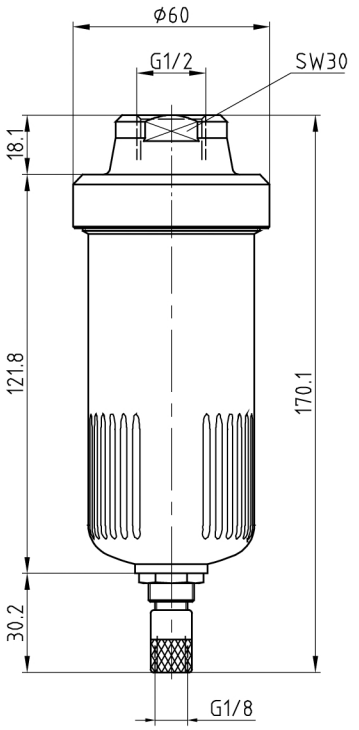
Wymiary (mm)