Płyta łączeniowa

ARTECH PNEUMATYKA

	PNAP.10 NPTF	PNAP.11 NPTF	PNAP.12 NPTF
gwint przyłączeniowy	G 1/8-27 NPTF	G 1/4-18 NPTF	G 3/8-18 NPTF
opis	płyta z zestawem łączeniowym		
pozycja pracy	dowolna		
ciśnienie pracy	Pe max. 16 bar		
mocowanie	przewodowe poprzez 2 otwory		
waga	0,190 kg		
temperatura pracy	max. 60°C		

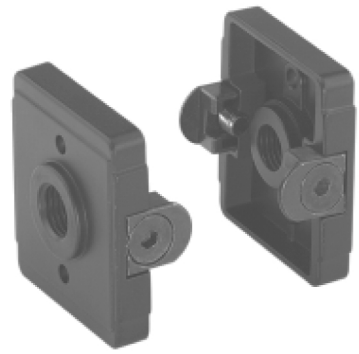

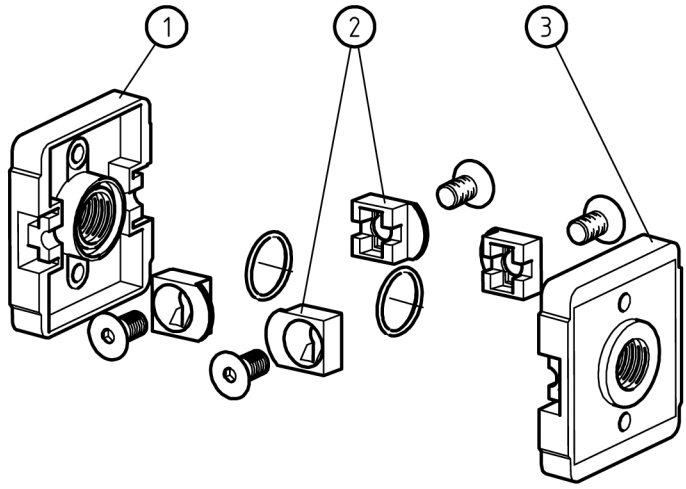

Części zamienne

nr	Nazwa części	Materiał	Nr zamówieniowy
1	płyta łączeniowa (wlot)	cynk	---
2	zestaw łączeniowy	stal - NBR	
3	płyta łączeniowa (wylot)	cynk	

seria 1

sposób zamawiania

PNAP. xxx NPTF

model

1 gwint przyłączen.

2 akcesoria

Przykład : **PNAP.11 NPTF**

1	**Gwint przyłączeniowy**	
	10 NPTF	1/8-27 NPTF
	11 NPTF	1/4-18 NPTF
	12 NPTF	3/8-18 NPTF
2	**Akcesoria**	

Wymiary (mm)

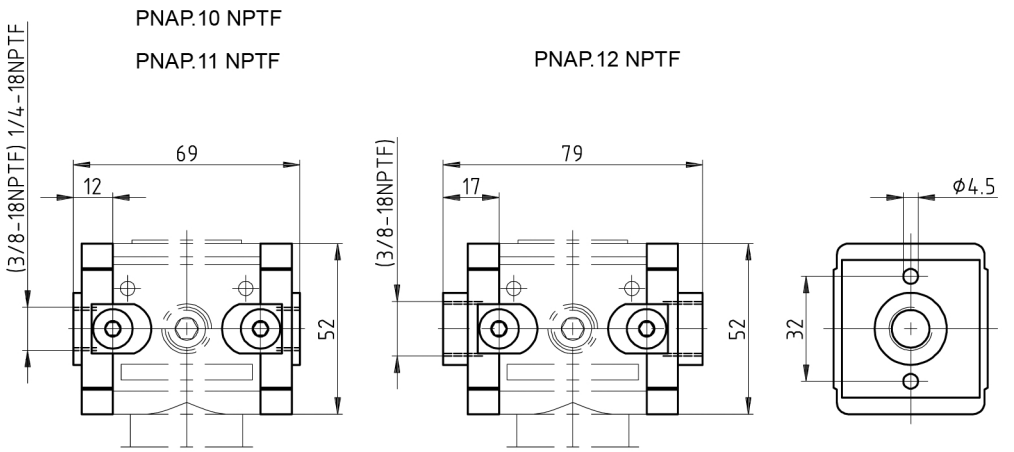
PNAP.10 NPTF
PNAP.11 NPTF
PNAP.12 NPTF
(3/8-18NPTF) 1/4-18NPTF
69
12
52
(3/8-18NPTF)
79
17
52
32
ϕ4.5