Płyta łączeniowa

	PNAP.32NPTF	PNAP.33NPTF	PNAP.34NPTF
gwint przyłączeniowy	G 3/8-18 NPTF	G 1/2-14 NPTF	G 3/4-14 NPTF
opis	płyta z zestawem łączeniowym		
pozycja pracy	dowolna		
ciśnienie pracy	Pe max. 16 bar		
mocowanie	przewodowe poprzez 2 otwory		
waga	0,300 kg		
temperatura pracy	max. 60°C		

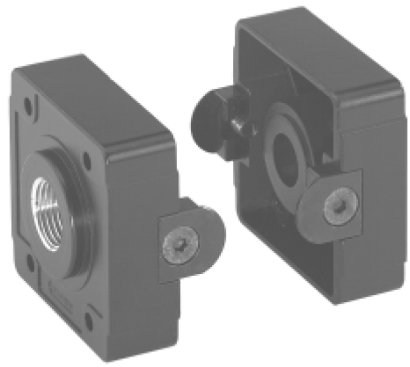

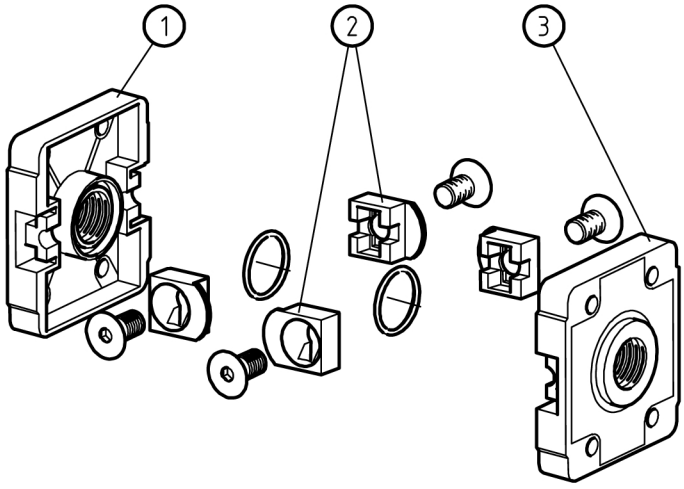

Części zamienne

nr	Nazwa części	Materiał	Nr zamówieniowy
1	płyta łączeniowa (wlot)	cynk	---
2	zestaw łączeniowy	stal - NBR	
3	płyta łączeniowa (wylot)	cynk	

seria 3

sposób zamawiania

PNAP. xxx NPTF

model

1 gwint przyłączen.

2 akcesoria

Przykład : **PNAP.33 NPTF**

1	**Gwint przyłączeniowy**	
	32 NPTF	3/8-18 NPTF
	33 NPTF	1/2-14 NPTF
	34 NPTF	3/4-14 NPTF
2	**Akcesoria**	
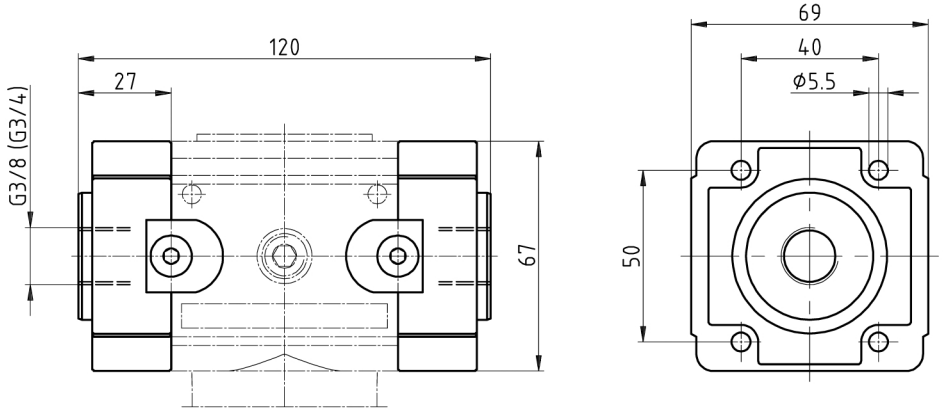
Wymiary (mm)